FLOWTEF®

RSE - REACTOR SAMPLING EQUIPMENT

Il prelevatore RSE nella versione manuale o automatizzata viene utilizzato per il prelievo da reattori o serbatoi di liquidi corrosivi e/o tossici in modo sicuro e rappresentativo senza dover interrompere il processo produttivo.
Il sistema estrae il campione richiesto mediante vuoto o sotto condizioni di pressione. In aggiunta alle unità base, una grande varietà di accessori e opzioni possono essere selezionati in modo da poter assemblare facilmente il sistema in accordo alle specifiche.

CARATTERISTICHE PRINCIPALI

* Unità base monoblocco in 304L
* Rivestimento in PFA o PFA-AS conducibile (ATEX)
* Vetro spia in borosilicato DIN 7080
* Sede di tenuta della sfera in perfluoro elastomero (versione manuale)
* Disponibile per flange EN1092 o ANSI 150
* Made in Italy

CONDIZIONI ESERCIZIO

* Pressione di esercizio unità base: 16 bar
* Temperatura di esercizio versione manuale: -40°C + 180°C
* Temperatura di esercizio versione automatica: -40°C + 120°C
* Volume di prelievo standard: 150 ml
* Test a pressione e di tenuta secondo EN 12266-1, coefficiente di perdita A

SISTEMI DISPONIBILI

RSE MBL-BP

RSE RPH-BP

RSE RPH-IB_A

RSE RPH-IB_M

+39 02 95339500 - www.italprotec.com - info@italprotec.com

Subject to technical modification.

Flowtef® is a registered trademark of Italprotec Industries SRL

RSE MBL-BP – Versione manuale

Il prelevatore RSE viene utilizzato per il prelievo da reattori o serbatoi di liquidi corrosivi e/o tossici in modo sicuro e rappresentativo senza dover interrompere il processo produttivo.

DESIGN MODULARE

Il sistema opera estraendo il campione richiesto per mezzo del vuoto o sotto pressione.

CARATTERISTICHE PRINCIPALI

* Unità base monoblocco in 304L
* Rivestimento in PFA o PFA-AS conducibile (ATEX)
* Vetro spia in borosilicato DIN 7080
* Sede di tenuta della sfera in perfluoro elastomero
* Disponibile con valvole a membrana o a sfera
* Disponibile per flange EN1092 o ANSI 150
* GL 45 o adattatore personalizzato per la bottiglia
* Made in Italy

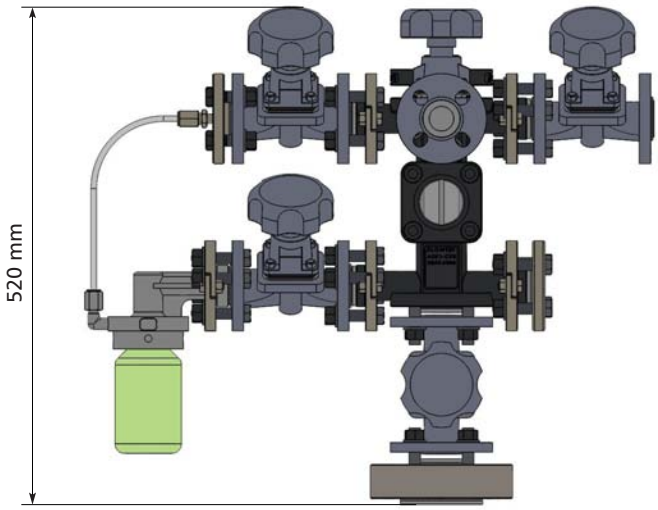

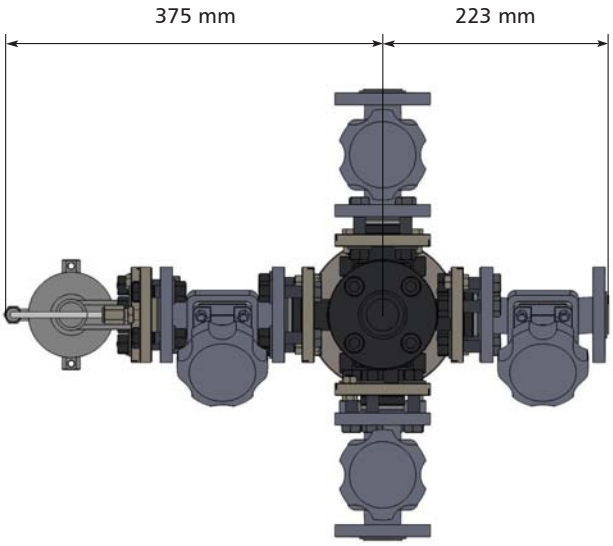

CONDIZIONI ESERCIZIO

* Pressione di esercizio unità base: 16 bar
* Temperatura di esercizio versione manuale: -40°C + 180°C
* Volume di prelievo standard: 150 ml
* Test a pressione e di tenuta secondo EN 12266-1, coefficiente di perdita A
* Certificati materiali in accordo alla EN 10201-2.2/3.1

CE Conformity acc. to European
Pressure Equipment Directive 2014/68/UE (PED)

Funzionamento RSE MBL-BP - versione manuale, con vuoto o serbatoio pressurizzato

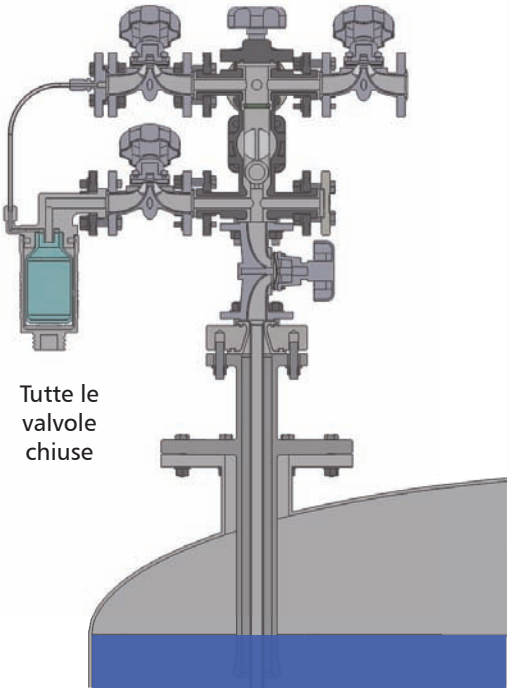

1. POSIZIONE INIZIALE

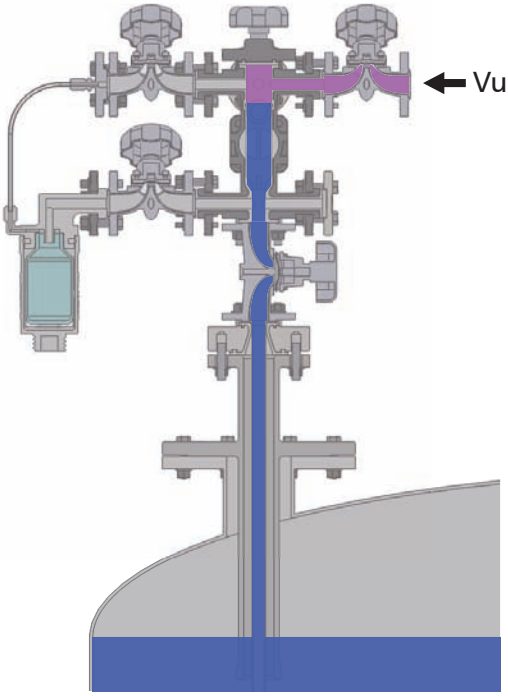

2. RIEMPIMENTO

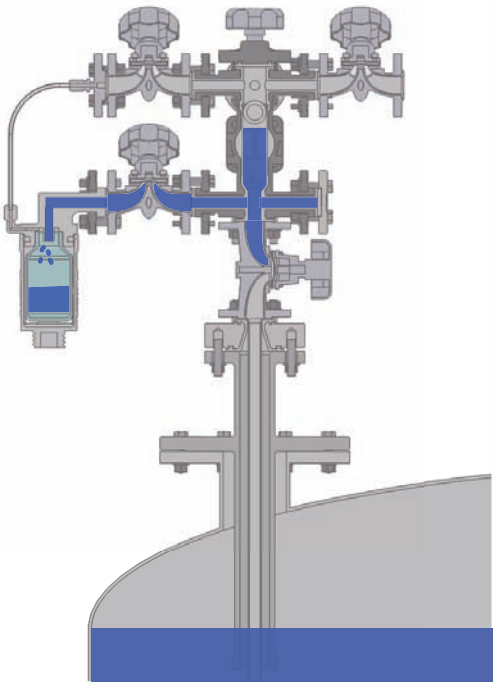

3. PRELIEVO

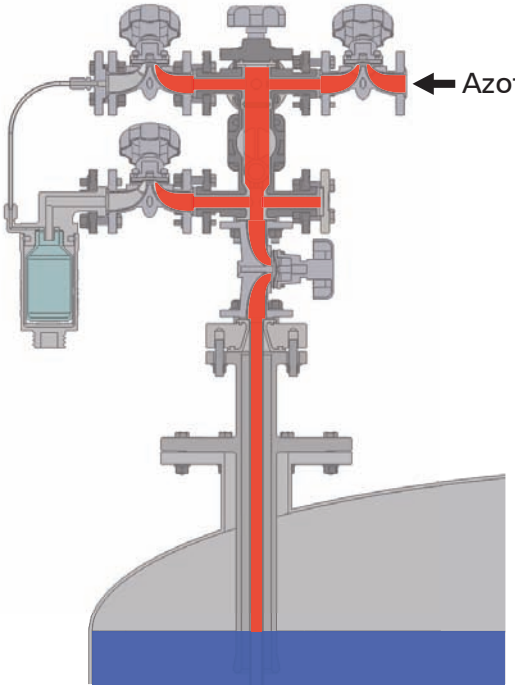

4. LAVAGGIO

RSE RPH-BP – Versione con ricircolo del fluido

Il prelevatore RSE viene utilizzato per il prelievo da reattori o serbatoi di liquidi corrosivi e/o tossici in modo sicuro e rappresentativo senza dover interrompere il processo produttivo.

DESIGN MODULARE

Il sistema opera estraendo il campione richiesto per mezzo del vuoto attraverso la pompa a membrana

CARATTERISTICHE PRINCIPALI

* Unità base monoblocco in 304L
* Rivestimento in PFA o PFA-AS conducibile (ATEX)
* Vetro spia in borosilicato DIN 7080
* Pompa a membrana in PTFE o PTFE-AS conducibile (ATEX)
* Connessione per PH pg 13,5
* Disponibile con valvole a membrana o a sfera
* Disponibile per flange EN1092 o ANSI 150
* GL 45 o adattatore personalizzato per la bottiglia
* Made in Italy

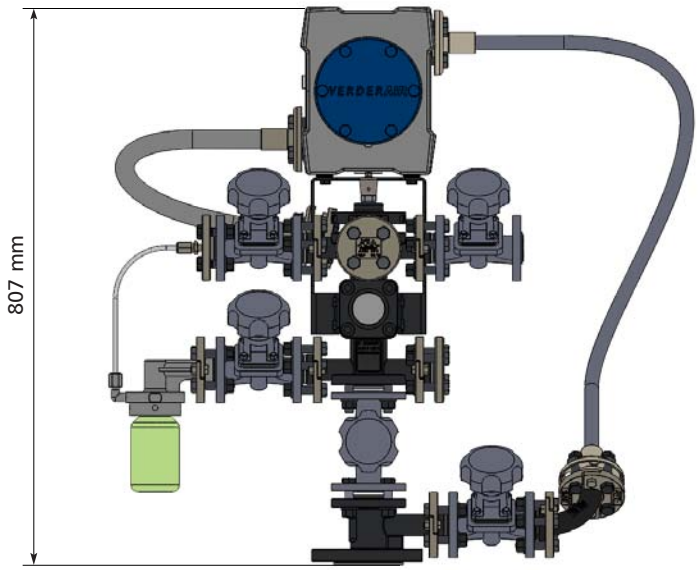

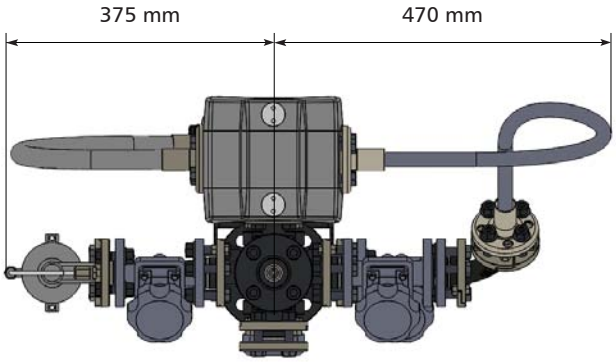

CONDIZIONI ESERCIZIO

* Pressione di esercizio unità base: 16 bar
* Pressione esercizio pompa: 7 bar
* Temperatura di esercizio: -40°C + 120°C
* Volume di prelievo standard: 150 ml
* Test a pressione e di tenuta secondo EN 12266-1, coefficiente di perdita A
* Certificati materiali in accordo alla EN 10201-2.2/3.1

CE Conformity acc. to European
Pressure Equipment Directive 2014/68/UE (PED)

Funzionamento RSE RPH-BP - versione con ricircolo del fluido con pompa a doppia membrana

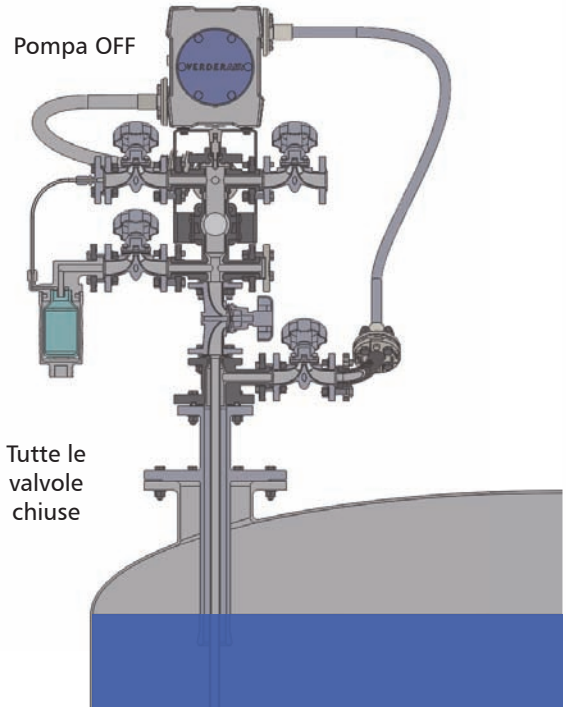

1. POSIZIONE INIZIALE

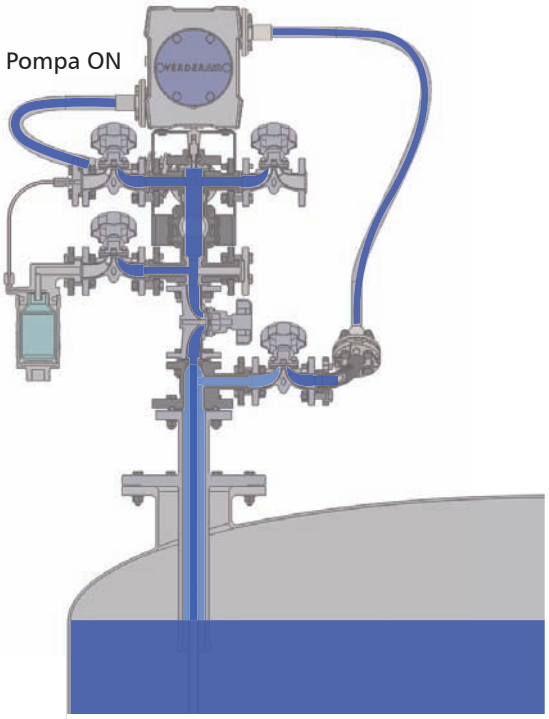

2. RICIRCOLO

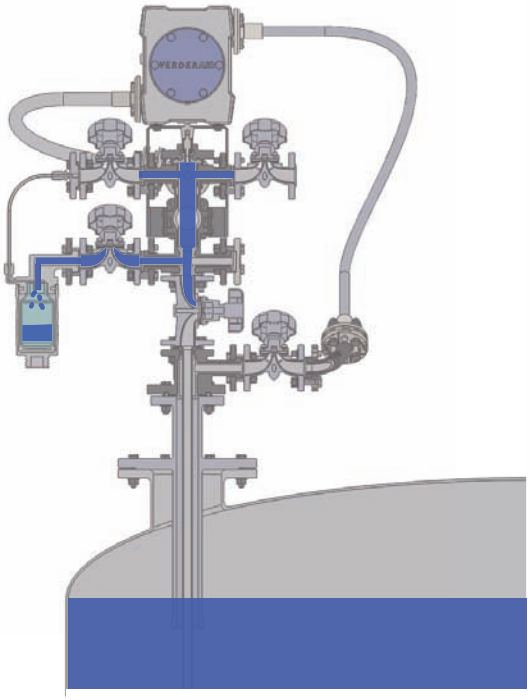

3. PRELIEVO

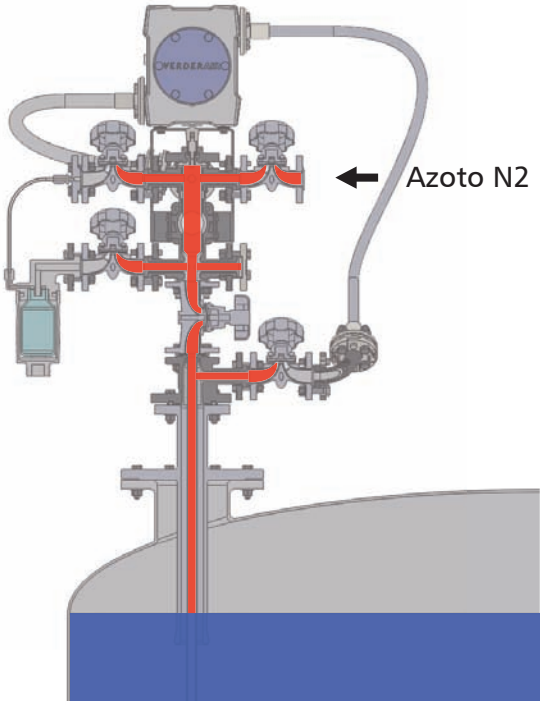

4. LAVAGGIO

RSE RPH-IB_A – Versione con ricircolo del fluido in continuo

Il prelevatore RSE viene utilizzato per il prelievo da reattori o serbatoi di liquidi corrosivi e/o tossici in modo sicuro e rappresentativo senza dover interrompere il processo produttivo.

DESIGN MODULARE

Il sistema opera estraendo il campione richiesto per mezzo del vuoto attraverso la pompa a membrana, grazie al prelevatore campioni in linea, posizionato in aspirazione, il sistema non deve essere mai spento durante il prelievo

CARATTERISTICHE PRINCIPALI

* Unità base monoblocco in 304L
* Rivestimento in PFA o PFA-AS conducibile (ATEX)
* Vetro spia in borosilicato DIN 7080
* Pompa a membrana in PTFE o PTFE-AS conducibile (ATEX)
* Connessione per PH pg 13,5
* Disponibile con valvole a membrana o a sfera
* Disponibile per flange EN1092 o ANSI 150
* GL 45 o adattatore personalizzato per la bottiglia
* Made in Italy

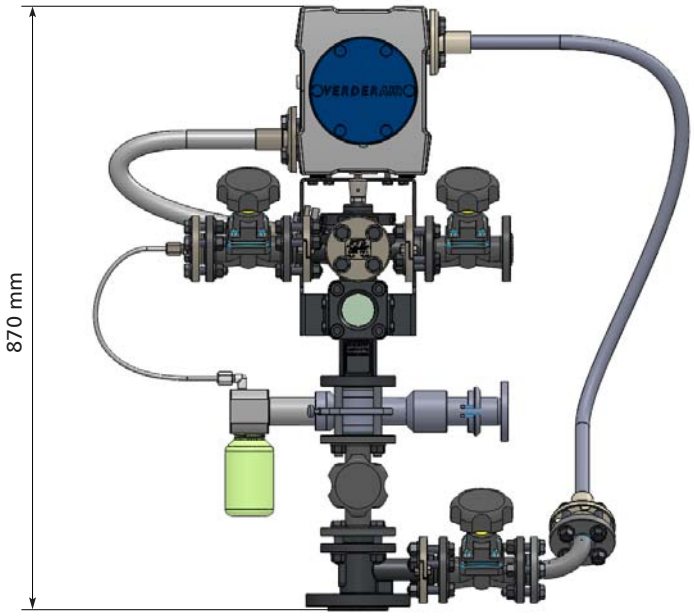

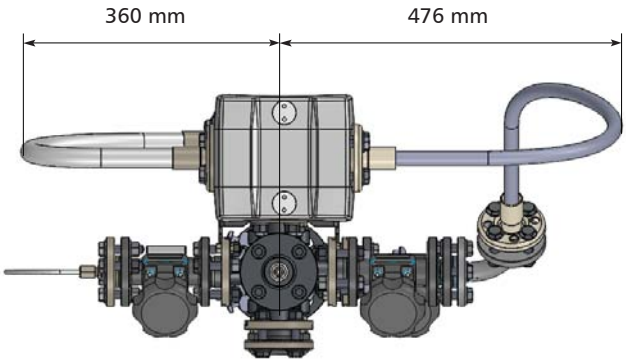

CONDIZIONI ESERCIZIO

* Pressione di esercizio unità base: 16 bar
* Pressione esercizio pompa: 7 bar
* Temperatura di esercizio: -40°C + 120°C
* Volume di prelievo standard: 150 ml
* Test a pressione e di tenuta secondo EN 12266-1, coefficiente di perdita A
* Certificati materiali in accordo alla EN 10201-2.2/3.1

CE Conformity acc. to European
Pressure Equipment Directive 2014/68/UE (PED)

Funzionamento RSE RPH-IB_A - versione con ricircolo del fluido in continuo con pompa doppia membrana (aspirazione)

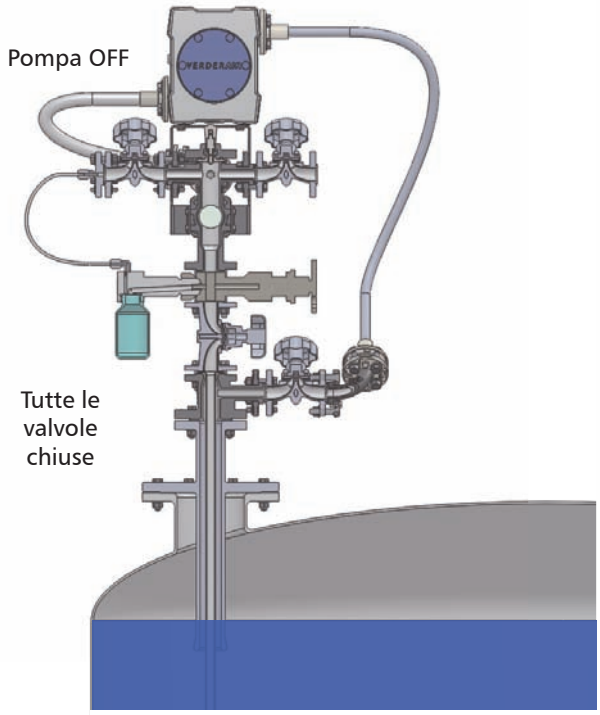

1. POSIZIONE INIZIALE

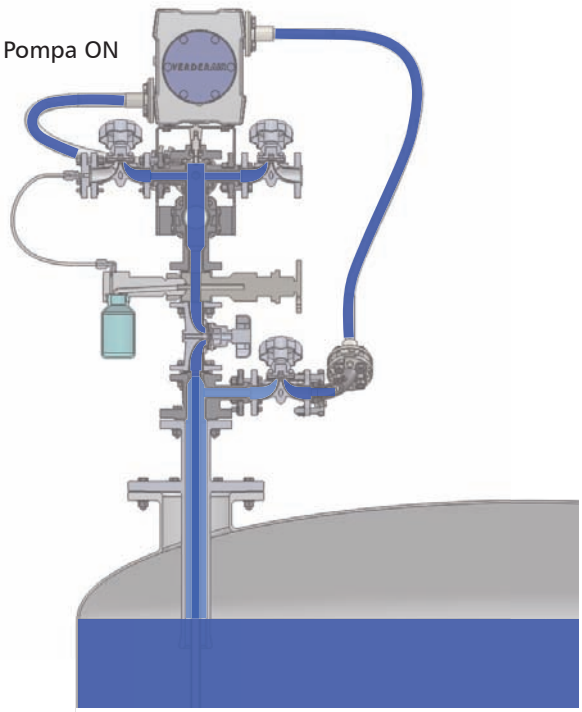

2. RICIRCOLO

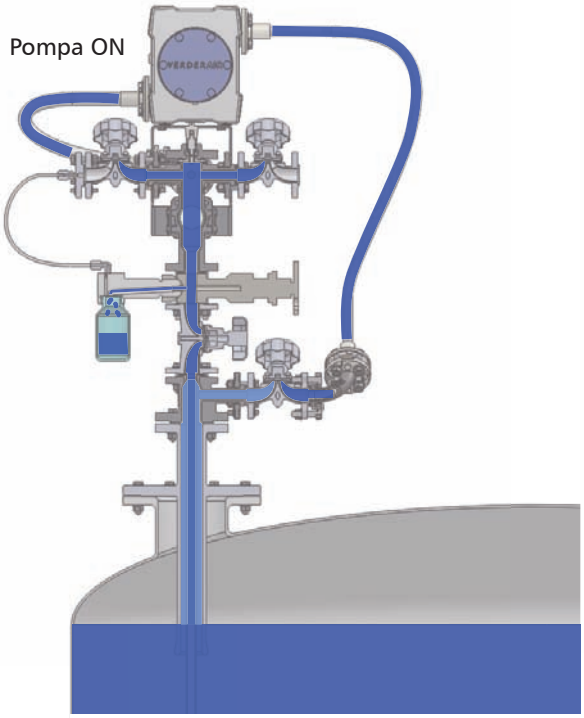

3. PRELIEVO

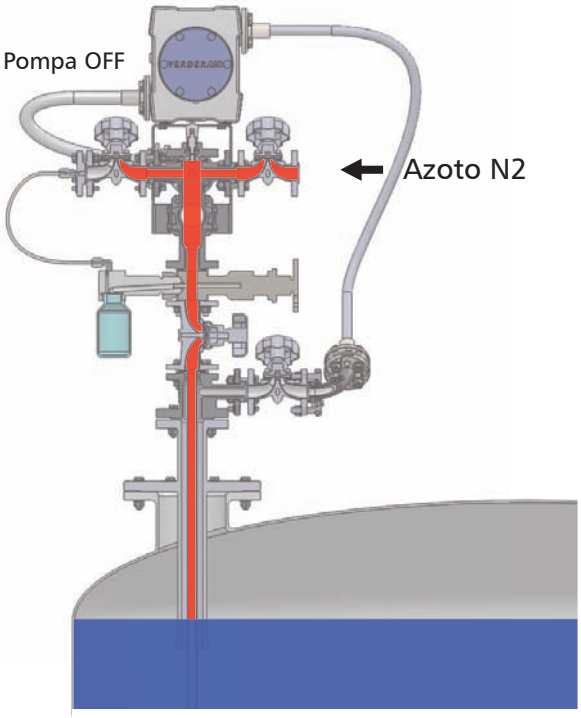

4. LAVAGGIO

RSE RPH-IB_M - Versione con ricircolo del fluido in continuo

Il prelevatore RSE viene utilizzato per il prelievo da reattori o serbatoi di liquidi corrosivi e/o tossici in modo sicuro e rappresentativo senza dover interrompere il processo produttivo.

DESIGN MODULARE

Il sistema opera estraendo il campione richiesto per mezzo del vuoto attraverso la pompa a membrana, grazie al prelevatore campioni, posizionato in linea di flusso, il sistema non deve essere mai spento durante il prelievo.

CARATTERISTICHE PRINCIPALI

* Unità base monoblocco in 304L
* Rivestimento in PFA o PFA-AS conducibile (ATEX)
* Vetro spia in borosilicato DIN 7080
* Pompa a membrana in PTFE o PTFE-AS conducibile (ATEX)
* Connessione per PH pg 13,5
* Disponibile con valvole a membrana o a sfera
* Disponibile per flange EN1092 o ANSI 150
* GL 45 o adattatore personalizzato per la bottiglia
* Made in Italy

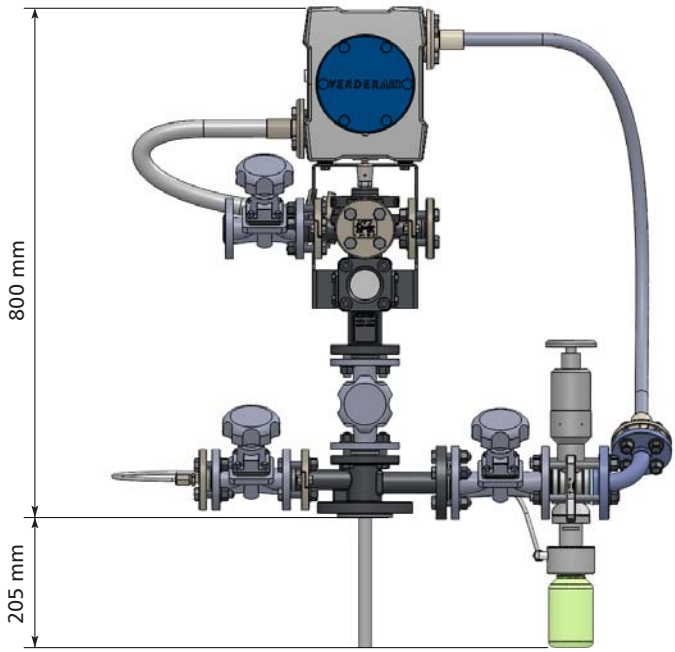

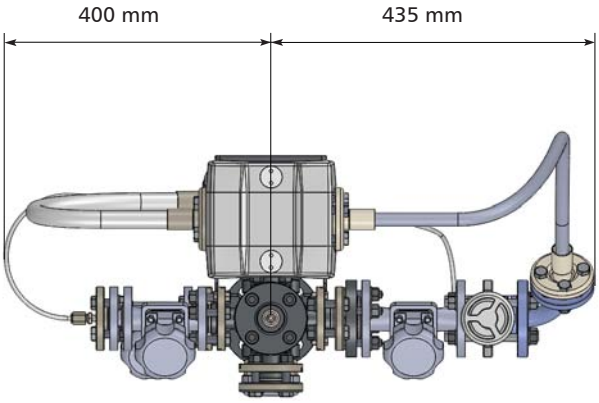

CONDIZIONI ESERCIZIO

* Pressione di esercizio unità base: 16 bar
* Pressione esercizio pompa: 7 bar
* Temperatura di esercizio: -40°C + 120°C
* Volume di prelievo standard: 150 ml
* Test a pressione e di tenuta secondo EN 12266-1, coefficiente di perdita A
* Certificati materiali in accordo alla EN 10201-2.2/3.1

CE Conformity acc. to European
Pressure Equipment Directive 2014/68/UE (PED)

Funzionamento RSE RPH-IB - versione con ricircolo del fluido in continuo con pompa doppia membrana (flusso)

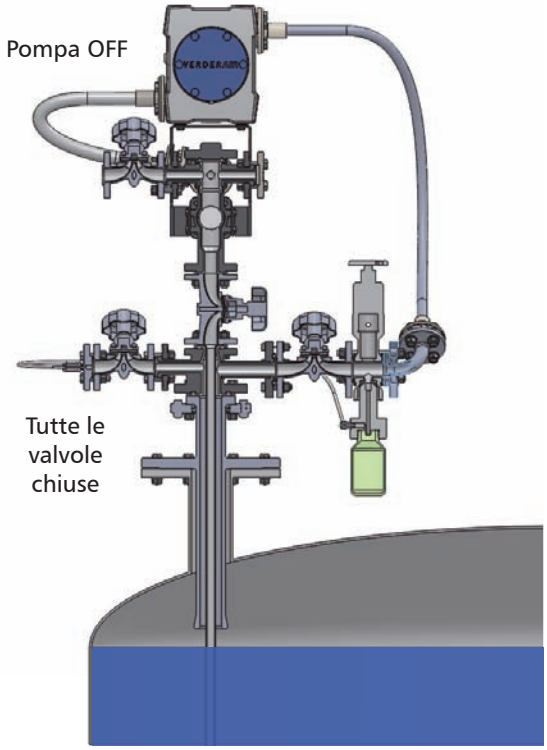

1. POSIZIONE INIZIALE

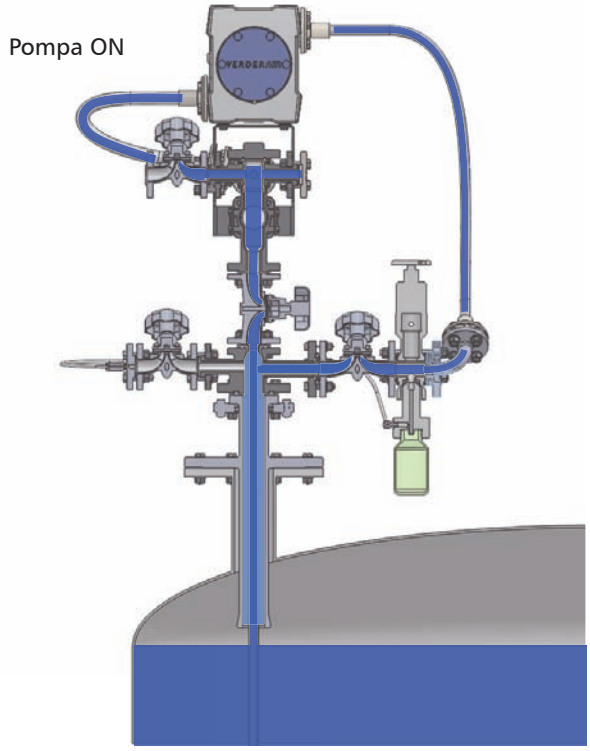

2. RICIRCOLO

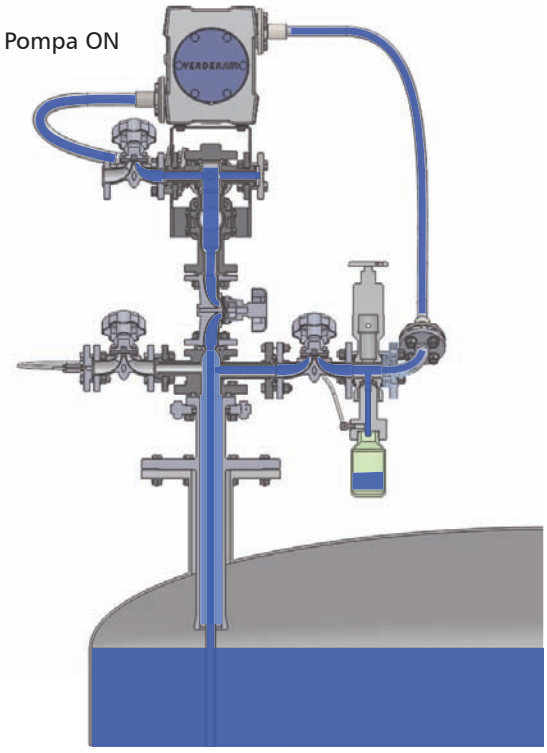

3. PRELIEVO

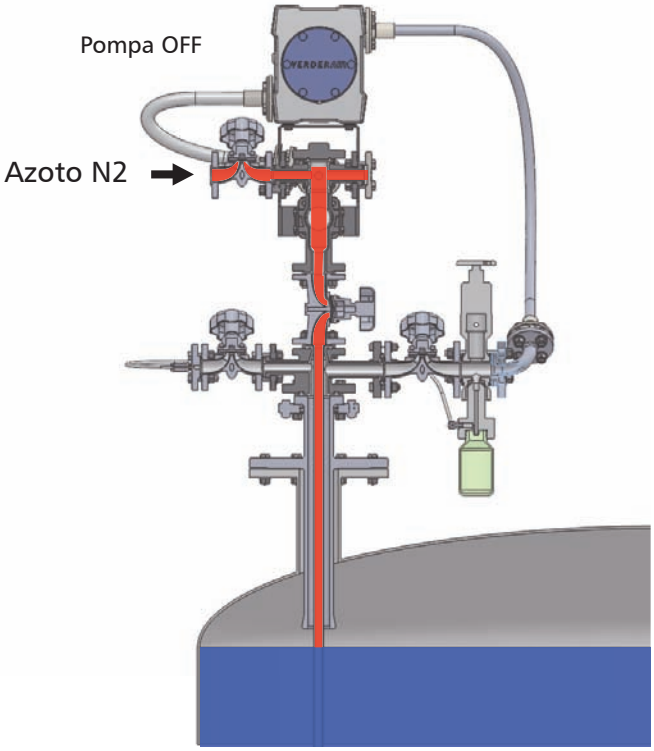

4. LAVAGGIO